中信杯 第51回 全京都学童軟式野球選手権大会

抽選：令和元年6月1日
変更：令和元年7月27日

（ ジ ュ ニ ア ）

優　勝	惇 明 ホ ー ク ス
準優勝	上賀茂ジュニアーズ

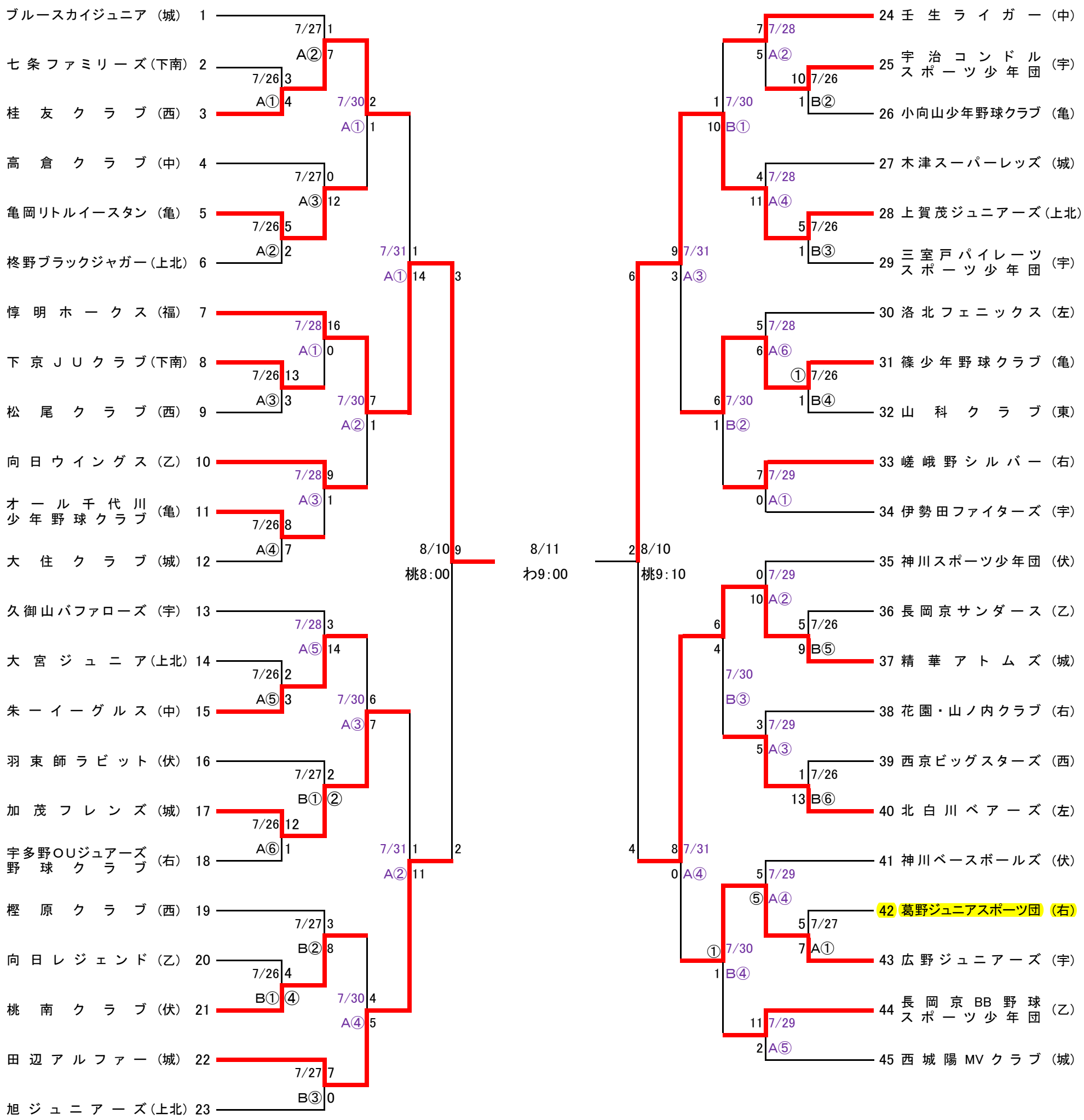

【球　場】A･B＝殿田グラウンド　D･E･F･G＝横大路グラウンド　桃＝伏見桃山城運動公園野球場　わ＝わかさスタジアム京都
【試合開始予定時刻】①8:30 ②9:50 ③11:10 ④12:30 ⑤13:50 ⑥15:10

※ 雨天中止でも連絡はいたしませんので、責任者が連盟に問い合わせてください。
京都軟式野球連盟 ☎075-671-6644　携帯電話 ① 090-3942-6550 ② 090-3942-8660
※ 殿田球場には駐車場の余裕がありませんので、地下鉄・バス等をご利用ください。
（違法駐車は周辺住民の方の迷惑になり、大会運営にも支障が出る場合がありますので、ご遠慮ください。）