第45回 京都市スポーツ少年団本部長旗・杯争奪大会

【 1 部 】

TEL701－6248
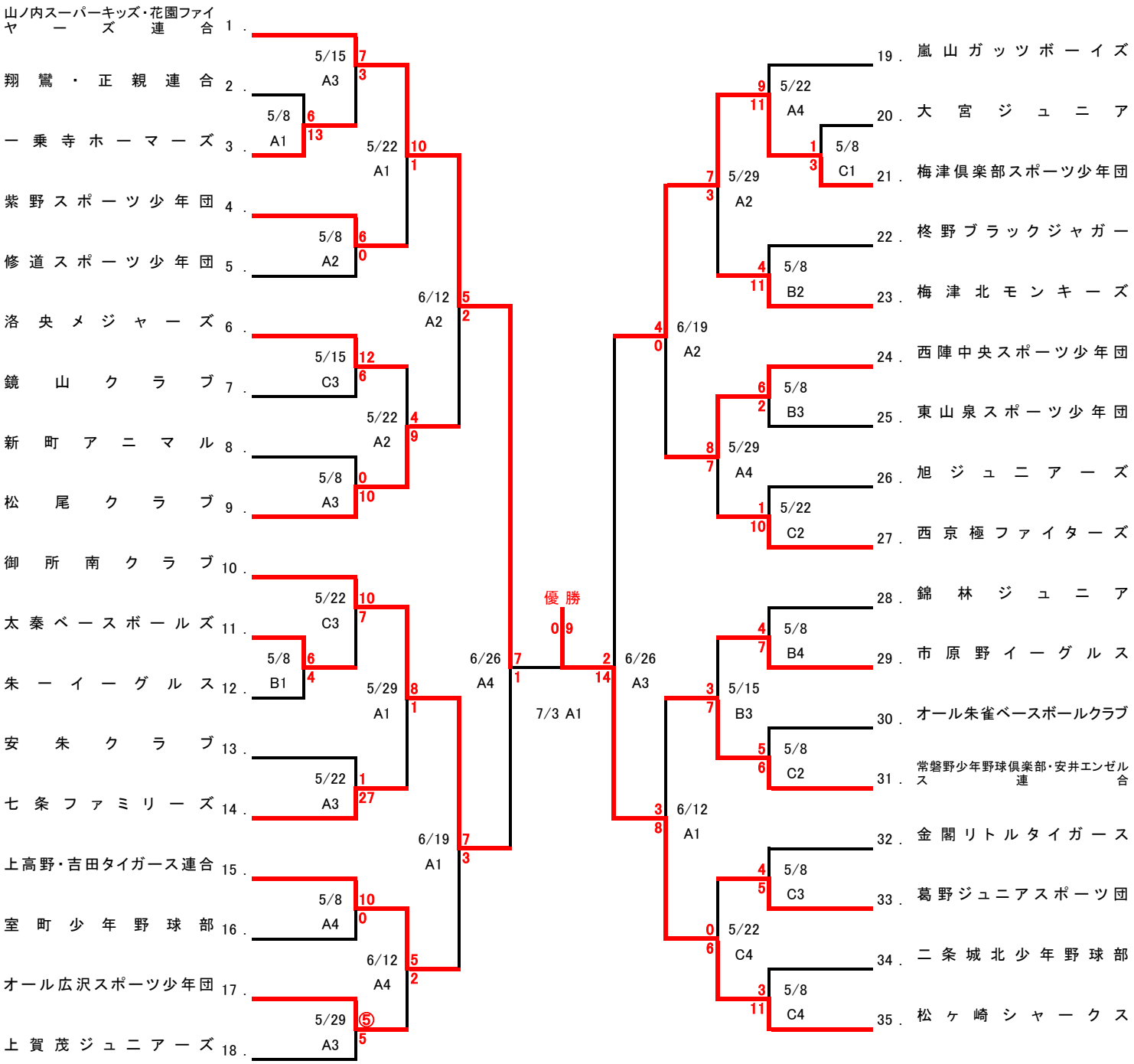
① 9:00 ②10:30 ③12:00 ④13:30 ⑤15:00