第13回 京都府少年野球連絡会旗争奪大会

（兼第7回小早川隆景杯少年野球大会京都予選会　・（兼第11回全日本野球のまち阿南市大会京都府予選会）

（兼第12回龍馬旗争奪西日本小学生野球大会京都府予選会）・（兼第19回三原市長旗争奪少年野球大会京都府予選会）

塔森-塔ノ森G（南区）・伏見-宇治川河川敷深草中村メッツG（伏見区）・松尾-松尾グランド（右京区）・ダイ-ダイハツ裏G（乙訓）・太陽-太陽が丘第4G（宇治市）・さつき-さつきグランド（八幡市）
宝ヶ池-宝ヶ池グランド（北区）　神山-神山グランド（左京区）・御所-御所G（中京区）・山科-山科中央G（山科区）・西京-敷G（西京区）・草内-草内グランド（南山城）
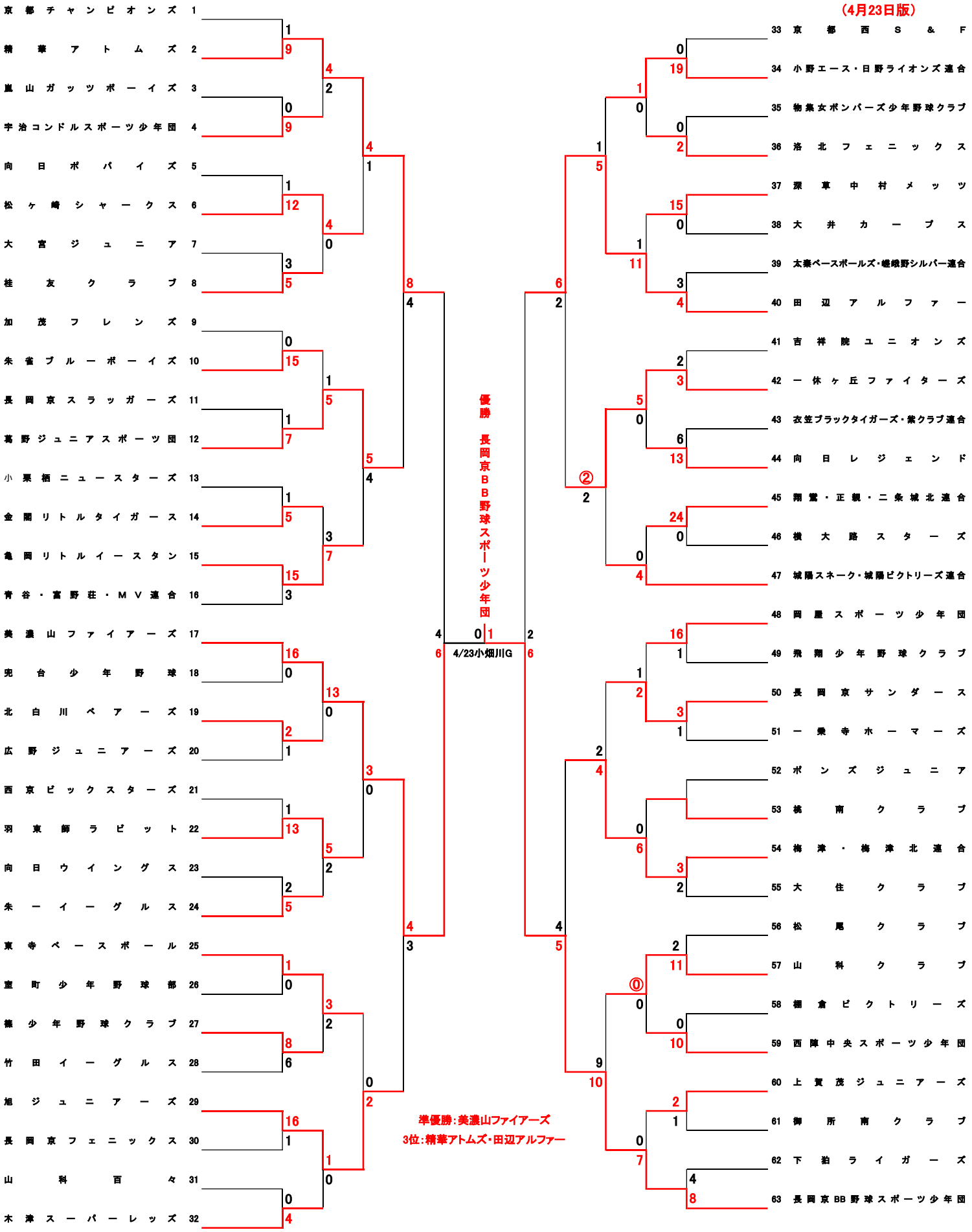
（4月23日版）