第38回 南区会長杯争奪選手権大会
第32回 下京・南支部理事長旗争奪大会
第38回 城南少年野球親睦会旗争奪大会
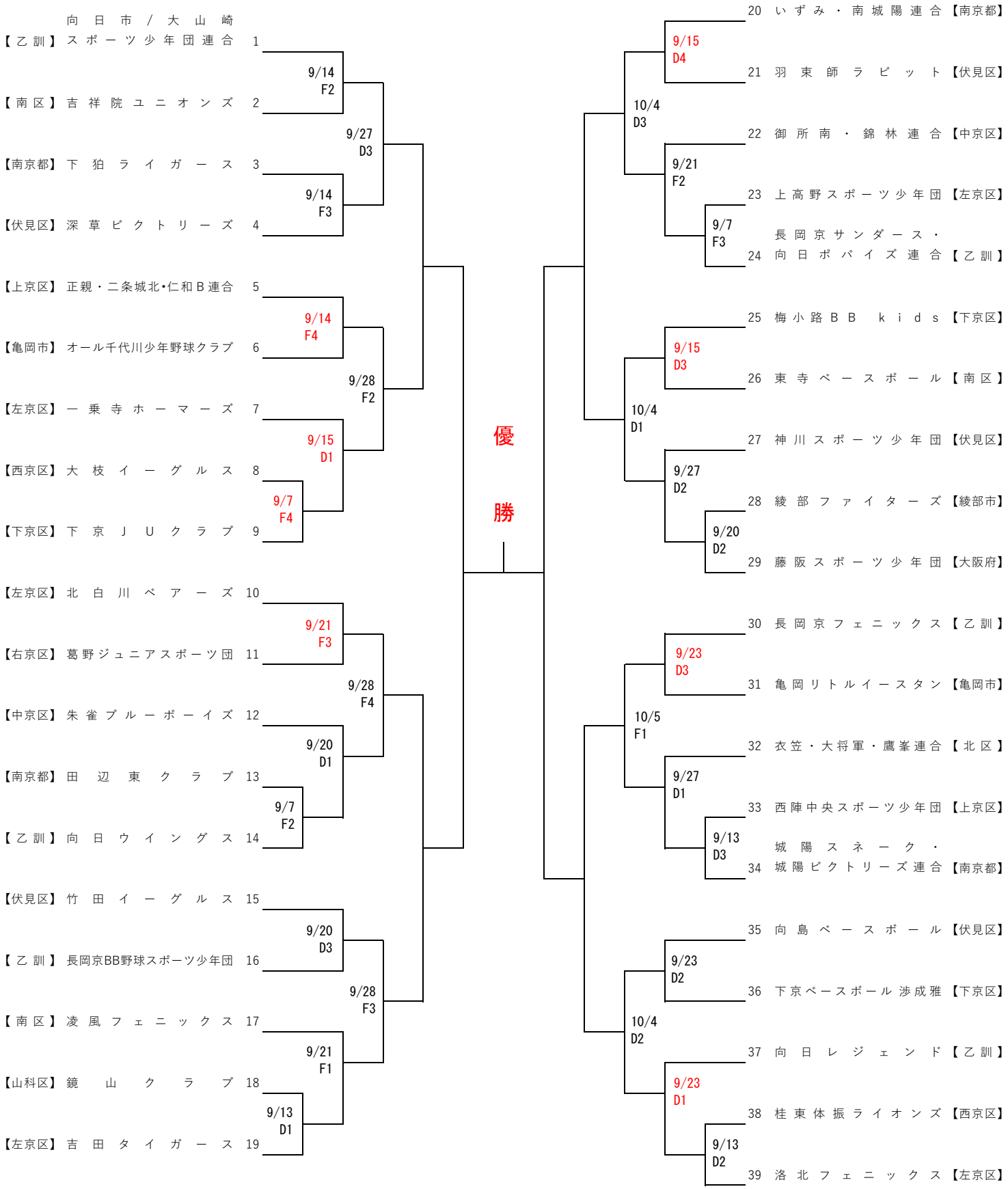
南区少年野球振興会
（ 2025/ 8/ 17版）