第１５回 京都府少年野球連絡会旗争奪大会
第１回 東近江バイオレッツ杯争奪大会

（兼第9回小早川隆最杯少年野球大会京都予選会　・（兼第13回全日本野球のまち阿南市大会京都府予選会）

（兼第14回龍馬旗争奪西日本小学生野球大会京都府予選会）・（兼第21回三原市長旗争奪少年野球大会京都府予選会）

塔-塔ノ森G（南区）・ 中-宇治川河川敷深草中村メッツG（伏見区）・ 松-松尾グランド（右京区）・ 草-草内グランド（南山城）
城-城陽木津川河川敷G（城陽）・ 宝-宝ヶ池スポーツ広場（左京区）・ 太-太陽ケ丘第4G（宇治市）
柊-柊野グランド（北区）・ 神-神山グランド（左京区）・ ダ-ダイハツグランド（乙訓）
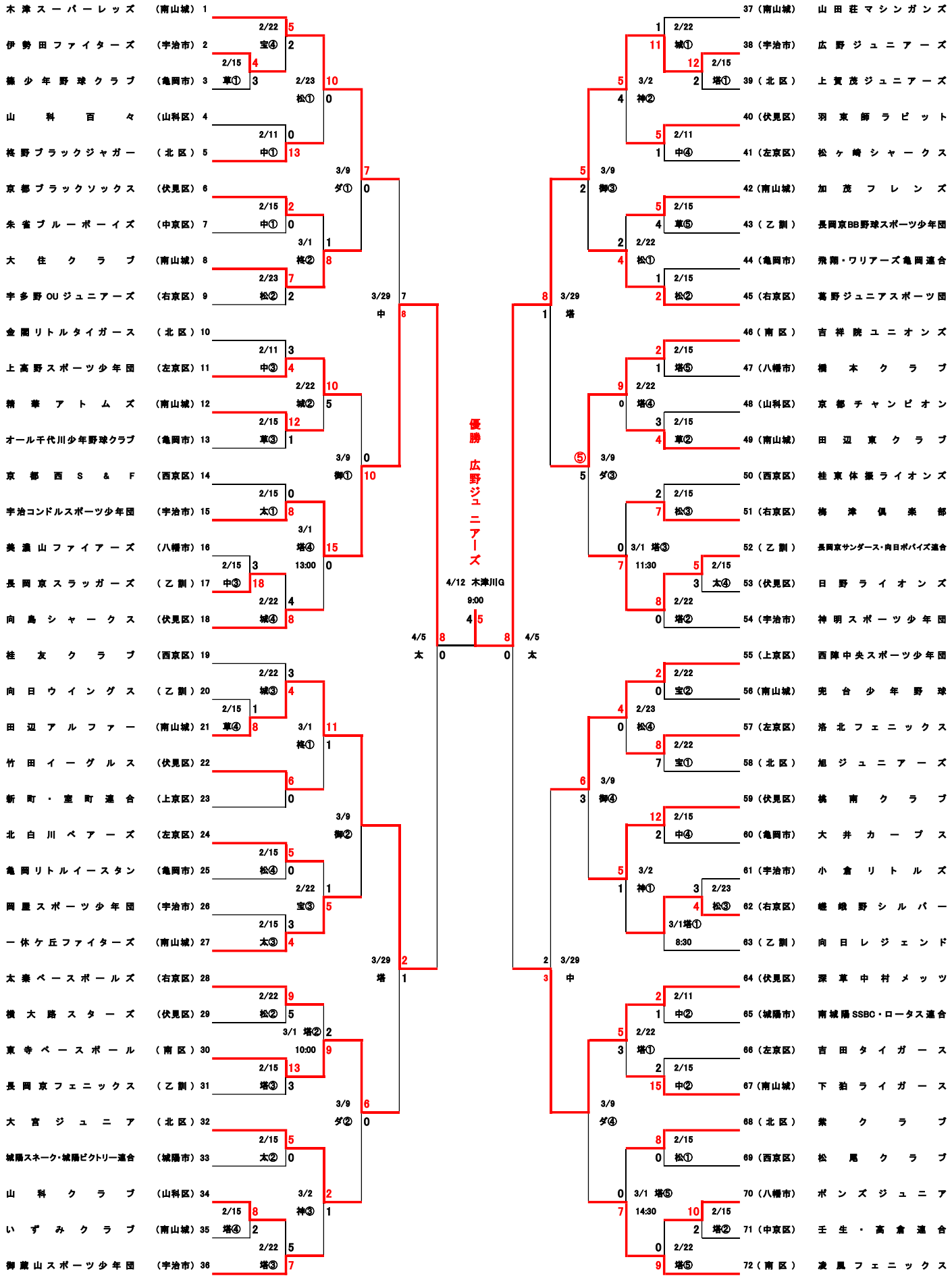
（2025年4月12日最終版）