京都新聞運動部　様
いつも大変お世話になっております。
本日の大会結果をご連絡いたします。

中信杯第５５回全京都学童軟式野球春季大会

抽選日：2026年2月20日

第①試合　8：30　　第②試合 10：00　　第③試合 11：30　　第④試合 13：00　　第⑤試合 14：30

上北	紫クラブ	1
西京	桂東体振ライオンズ	2
城陽	田辺アルファー	3
宇治	槇島スラッガーズ	4
左京	上高野・市原野連合	5
伏見	桃南クラブ	6
中京	壬生ライガー・高倉クラブ連合	7
東山	山科クラブ	8
城陽	橋本クラブ	9
舞鶴	MSBC（三笠・志楽・舞東連合）	10
亀岡	飛翔・大井カープス連合	11
乙訓	長岡京ＢＢスポーツ少年団	12
右下	梅津倶楽部	13
福知山	雀部フェニックス	14
宇治	小倉リトルズ	15
城陽	加茂・兜台連合	16
伏見	神川スポーツ少年団	17
上北	柊野ブラックジャガー	18
右下	宇多野ＯＵジュニアーズ野球クラブ	19
西京	樫原クラブ	20
亀岡	亀岡リトルイースタン	21
東山	山科百々	22
宮与	野田川スターボーイズ	23
城陽	田辺東クラブ	24
右下	オール広沢・オール嵯峨連合	25
福知山	遷喬ジャガーズ	26
丹後	久美浜クラブ	27
伏見	淀イーグルスポーツ少年団	28
宇治	神明スポーツ少年団	29
亀岡	オール千代川少年野球クラブ	30
城陽	下狛ライガース	31
乙訓	長岡京スラッガーズ	32
右下	常磐野・安井連合	33
福知山	昭和ＧＵＴＳ	34
上北	大宮ジュニア	35
左京	洛北フェニックス	36
伏見	日野ライオンズ	37
城陽	精華アトムズ	38
宇治	大開サンクラブジュニア	39
西京	松尾クラブ	40
右下	西京極ファイターズ	41
東山	東山泉ベースボールクラブ	42
乙訓	向日レジェンド	43
福知山	美河スポーツ少年団	44
城陽	大住クラブ	45
伏見	京都ＢＬＡＣＫＳＯＸ	46
綾部	綾部ファイターズ	47
右下	葛野ジュニアスポーツ団	48
宇治	三室戸パイレーツスポーツ少年団	49
中京	御所南・錦林連合	50
丹後	峰山エイトリングス	51
上北	上賀茂ジュニアーズ	52
左京	北白川ベアーズ	53
舞鶴	明倫共楽少年野球	54
右下	洛央メジャーズ	55
乙訓	西山少年野球クラブ	56
城陽	城陽スネーク・城陽ビクトリーズ連合	57

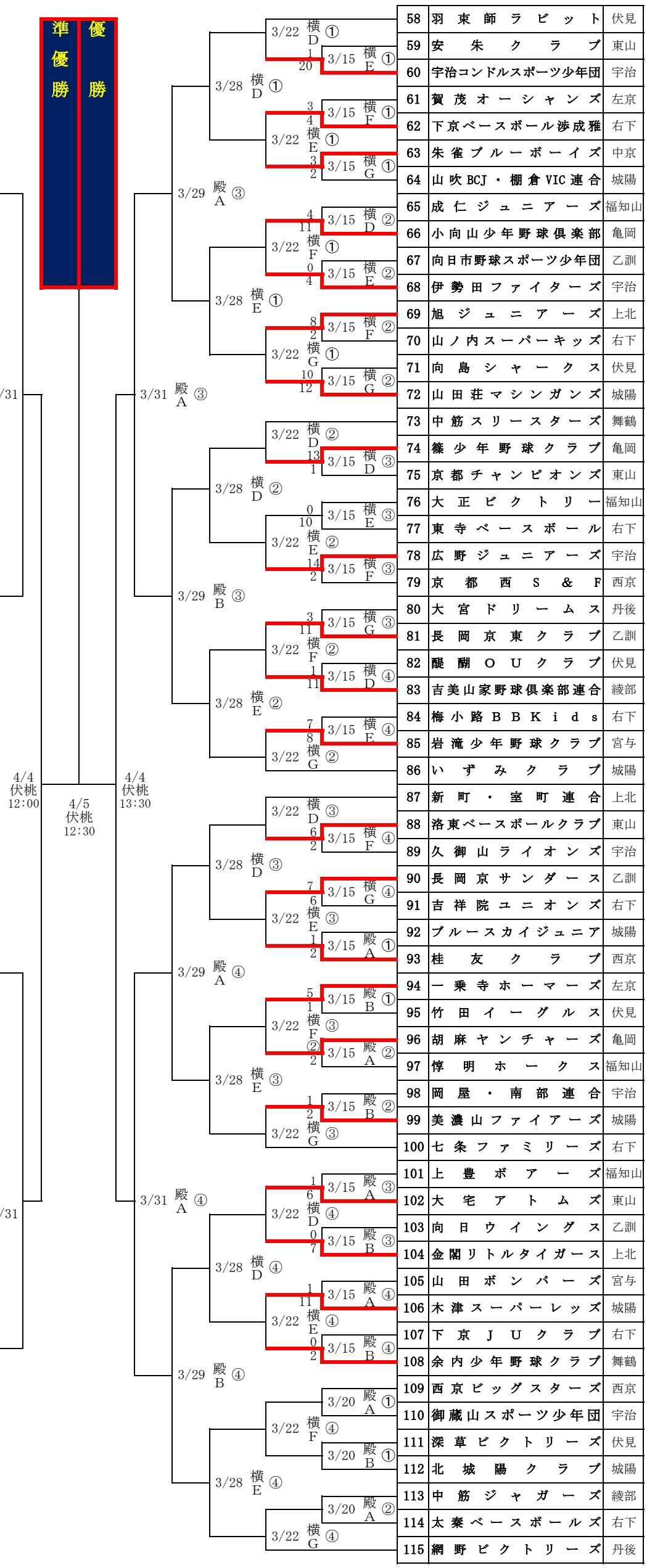

58	羽東師ラビット	伏見
59	安朱クラブ	東山
60	宇治コンドルスポーツ少年団	宇治
61	賀茂オーシャンズ	左京
62	下京ベースボール渉成雅	右下
63	朱雀ブルーボーイズ	中京
64	山吹BCJ・棚倉VIC連合	城陽
65	成仁ジュニアーズ	福知山
66	小向山少年野球倶楽部	亀岡
67	向日市野球スポーツ少年団	乙訓
68	伊勢田ファイターズ	宇治
69	旭ジュニアーズ	上北
70	山ノ内スーパーキッズ	右下
71	向島シャークス	伏見
72	山田荘マシンガンズ	城陽
73	中筋スリースターズ	舞鶴
74	篠少年野球クラブ	亀岡
75	京都チャンピオンズ	東山
76	大正ビクトリー	福知山
77	東寺ベースボール	右下
78	広野ジュニアーズ	宇治
79	京都西Ｓ＆Ｆ	西京
80	大宮ドリームス	丹後
81	長岡京東クラブ	乙訓
82	醍醐ＯＵクラブ	伏見
83	吉美山家野球倶楽部連合	綾部
84	梅小路ＢＢＫｉｄｓ	右下
85	岩滝少年野球クラブ	宮与
86	いずみクラブ	城陽
87	新町・室町連合	上北
88	洛東ベースボールクラブ	東山
89	久御山ライオンズ	宇治
90	長岡京サンダース	乙訓
91	吉祥院ユニオンズ	右下
92	ブルースカイジュニア	城陽
93	桂友クラブ	西京
94	一乗寺ホーマーズ	左京
95	竹田イーグルス	伏見
96	胡麻ヤンチャーズ	亀岡
97	惇明ホークス	福知山
98	岡屋・南部連合	宇治
99	美濃山ファイアーズ	城陽
100	七条ファミリーズ	右下
101	上豊ボアーズ	福知山
102	大宅アトムズ	東山
103	向日ウイングス	乙訓
104	金閣リトルタイガース	上北
105	山田ボンバーズ	宮与
106	木津スーパーレッズ	城陽
107	下京ＪＵクラブ	右下
108	余内少年野球クラブ	舞鶴
109	西京ビッグスターズ	西京
110	御蔵山スポーツ少年団	宇治
111	深草ビクトリーズ	伏見
112	北城陽クラブ	城陽
113	中筋ジャガーズ	綾部
114	太秦ベースボールズ	右下
115	網野ビクトリーズ	丹後